Electrolux PROFESSIONAL

STAVKA #:

MODEL #

NAZIV #

SIS #

AIA #

Plug in SpeeDelight s ručno prilagodljivom pločom, rebrasta teflon ploča koja se može ukloniti



603946 (HSG2RPRSE3) SpeeDelight s ručno prilagodljivom gornjom pločom, uklonjiva rebrasta teflonska ploča – EMEA, Singapur

Kratke specifikacije

Br. stavke:

Kombinira 3 tehnologije pripreme: kontakt grijači, infracrvena tehnologija i mikrovalovi za savršeno pripremljenu hranu, ugrijanu do središta. Energy Saving Mode, način uštede se automatski uključuje na mirovanje, nakon što prođe vrijeme zadano od strane djelatnika (od 1 minute do 60 minuta). Isporučuje se s USB priključkom i Wi-Fi vezom za optimizaciju radnih procesa, dozvoljavajući lokalni pristup i pristup na daljinu (temperatura, odbrojavanje, upozorenja). Poklopac, gornja ploča, stražnji pokrov i bočni paneli od nehrđajućeg čelika AISI 304, dno od nehrđajućeg čelika AISI430, vanjski paneli i ručka od visoko otpornih materijala . Aluminijska rebrasta gornja ploča (215x215 mm) obrađena sa specijalnom neprijajanjajućom oblogom. Može se obraditi hrana debljine od 10 do 75mm. Glatko 4 mm debelo kvarc staklo kao donja ploča površine pripreme 250 x 250 mm. Dvije nezavisne sonde kontroliraju temperaturu gornje i donje ploče od 100°C do 250°C. Automatsko dizanje i zadržavanje poklopca na kraju ciklusa putem mehaničkih opruga. Električna kontrola putem digitalnog 4.3" LED displeja, uz dislej brojača i alarm na kraju ciklusa. 800W električni pojačani grijači gornje ploče i 800W električni pojačani grijači donje ploče. 2x1050W magnetrona za mikrovalove. Prednji ulaz zraka i stražnji izlaz za efikasno hlađenje ventilacijom. Ergonomična ručka od visoko otpornih materijala za jednostavno rukovanje poklopcem. Uklonjiv gornji prednji panel i gornja ploča za jednostavnije čišćenje. 8 unešenih programa (prilagodljivost: trajanje mikrovalova, ukupno vrijeme, temperatura).

Glavne značajke

- Kombinira tri tehnologije pripreme: kontakt grijači, infracrvena tehnologija i mikrovalovi, za savršeno pripremljenu hranu, ugrijana do središta.
- Samopodešavajuća gornja ploča za grijanje hrane do minimalne visine.
- Energy Saving Mode, način uštede se automatski uključuje na mirovanje, nakon što prođe vrijeme zadano od strane djelatnika (od 1 minute do 60 minuta).
- Isporučuje se sa USB priključkom i Wi-Fi vezom za optimizaciju radnih procesa, dozvoljavajući lokalni pristup i pristup na daljinu (temperatura, odbrojavanje, upozorenja).
- Električna kontrola putem 4.3" LED displeja, s prilagodljivim kontrastom.
- 8 programa na displeju.
  Svih 8 programa može biti regulirano od strane korisnika.
  Parametri programa su
  - temperatura gornje ploče
  - temperatura donje ploče
  - ukupno trajanje svakog ciklusa
  - trajanje i distribucija mikrovalova u svakom ciklusu.
- Brojač i alarm (volumen prilagodljive jačine), na kraju ciklusa.
- Automatski mehanički sustav kontroliranja otvaranja i zadržavanja poklopca.
- Ergonomična ručka za jednostavno rukovanje poklopcem.
- Prešana posuda od neprijanjajućih materijala koja je koristi tijekom pripreme za jednostavno čišćenje uz skladu sa normama za rad s hranom.
- U skladu sa Normom (EC) Br. 1935/2004 i amandmanima norme, Normom (EC) Br. 2023/2006 i amandmanima norme.

Konstrukcija

- Aluminijska gornja rebrasta ploča (215 x 215 mm) obrađena sa specijalnim premazom protiv prijanjanja.
- 2 temperaturne sonde za nezavisnu kontrolu temperature gornje i donje ploče.
- Glatko 4 mm debelo galvanizirano staklo kao donja ploča (250 x 250 mm).
- Neovisne postavke temperature za gornje i donje ploče od 50 do 250 °C.
- Automatsko dizanje poklopca na kraju ciklusa putem mehaničkih opruga.
- Pokrovi poklopca, ručka i bočni paneli izrađeni od izuzetno čvrstog i otpornog kompozitnog materijala.
- 800W grijači gornje ploče.
- 800W električni, pojačani grijači donje ploče.
- 2 x 1050W magnetrona za mikrovalove.
- Prednji ulaz zraka i stražnji izlaz za efikasno hlađenje ventilacijom, omogućuje jednostavno uklanjanje filtera zraka i instalaciju "jedan uređaj do drugog".
- Certifikat IPX4 zaštita od vode.

Korisničko sučelje & Upravljanje podacima

- Connectivity spremna za pristup spojenim uređajima u realnom vremena s udaljenosti uz praćenje podataka (potrebna je dodatna oprema- stupite u kontakt sa prodajnim osobljem EPR).

ODOBRENJE:

vadim.khoroshun@electroluxprofessional.com

Uključena dodatna oprema

• 1 x Zaštita za stakleno- keramičku ploču za SpeeDelight	PNC 653527
• 1 x Četka za čišćenje za SpeeDelight	PNC 653623
• 1 x Špatula za SpeeDelight	PNC 653625
• 1 x 4 gumene nogice, visina 26 mm za SpeeDelight	PNC 653792
• 1 x SpeeDelight razmaknica- set za ventilaciju sa stražnje strane	PNC 653800
• 1 x Pladanj sa zaštitom od lijepljenja	PNC 653802
• 1 x Četka s mjedenim dlakama	PNC 653803
• 1 x Četka s najlonskim dlakama	PNC 653804

Opcijska dodatna oprema

• Zaštita za stakleno- keramičku ploču za SpeeDelight	PNC 653527	❑
• Četka za čišćenje za SpeeDelight	PNC 653623	❑
• Špatula za SpeeDelight	PNC 653625	❑
• Teflonska ploča za SpeeDelight (može se ukloniti)	PNC 653787	❑
• 4 Nogice od nehrđajućeg čelika, visina= 70 mm za SpeeDelight	PNC 653791	❑
• 4 gumene nogice, visina=40mm za SpeeDelight	PNC 653793	❑
• SpeeDelight razmaknica- set za ventilaciju sa stražnje strane	PNC 653800	❑
• Pladanj sa zaštitom od lijepljenja	PNC 653802	❑
• Četka s mjedenim dlakama	PNC 653803	❑
• Četka s najlonskim dlakama	PNC 653804	❑

Tvrtka zadržava pravo promjene bez prethodne najave.
Sve informacije bile su točne u vrijeme tiskanja.

2026.11.20

Plug in
SpeeDelight s ručno prilagodljivom pločom, rebrasta teflon ploča koja se može ukloniti

Prednja/e

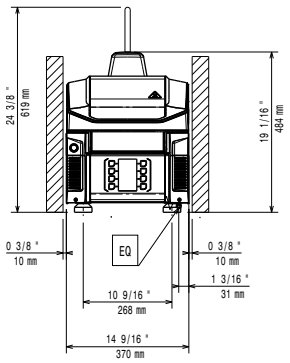

Bočna/o

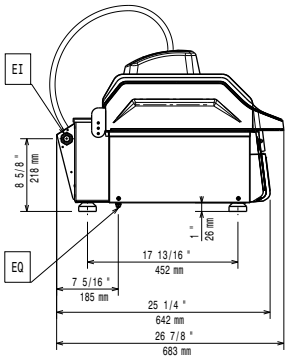

EI = Električki priključak
EO = Električka utičnica

Gornja/e

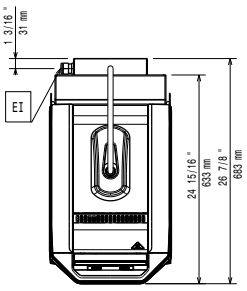

Distances

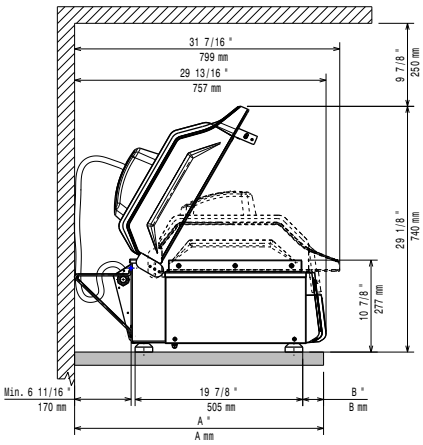

Električki

Napon napajanja:	380-400 V/3N ph/50 Hz
Ampera:	9 A
Ukupna snaga:	5 kW
Vrsta utikača:	IEC 60309 3P+N+T

Instalacija:

Prostor za instalaciju. 190mm sa strane stražnje vertikalnog panela

Ključne informacije:

Površina pripreme (ŠxD)	250 x 250 mm
Vanjske dimenzije, širina:	370 mm
Vanjske dimenzije, dubina:	683 mm
Vanjske dimenzije, visina:	619 mm
Neto težina:	46 kg
Transportna težina:	58 kg
Transportna visina:	710 mm
Transportna širina:	450 mm
Transportna dubina:	760 mm
Transportni volumen:	0.24 m³

Tvrtka zadržava pravo promjene bez prethodne najave.
Sve informacije bile su točne u vrijeme tiskanja.

2026.11.20